БЖАК.713361.006

Rz40 (√)

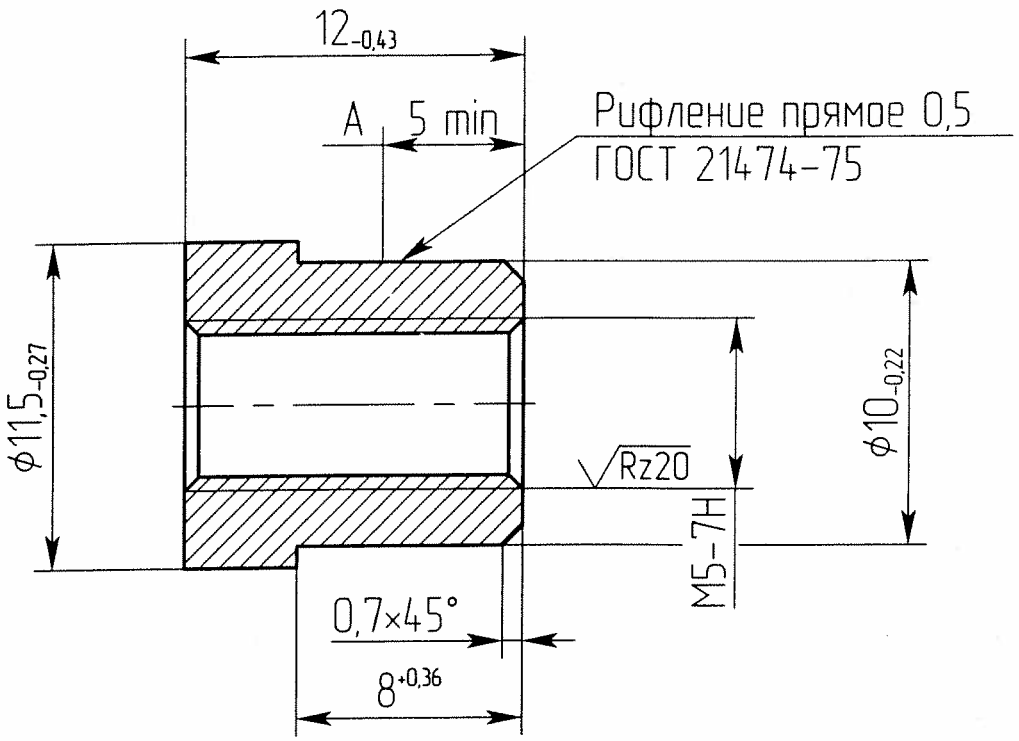

1. Рифление выполнить на размере А.
2. Покрытие Ц9.хр.
3. Остальные ТТ по ОСТ В95 2606-90.

4	БЖАК 529-09	Акуш	19.07.10	БЖАК.713361.006	
Нов.-БЖАК.960-08		Н@	26.9.08		
Изм.	Лист	№ докум.	Подп.	Дата	
Разраб.		Макеев		18.09.08	Втулка
Пров.		Никифоров		15.9.08	
Т.контр.		Комаров		17.09.08	
Н. контр.				18.09.08	Круг В-14 ГОСТ 2590-88 / 20 ГОСТ 1050-88
Утв.		Иванов		18.09.08	

Лит.	Масса	Масштаб
0	6,5 п	4:1
Лист	Листов 1	

Перв. примен. БЖАК.301314.051

Справ. №

Подп. и дата

Инв.№ дубл.

Взам.инв.№

Подп. и дата 18.09.08

Инв.№ подл. 29579

Копирова

Формат А4